NO.	B16D800S-2021-A0

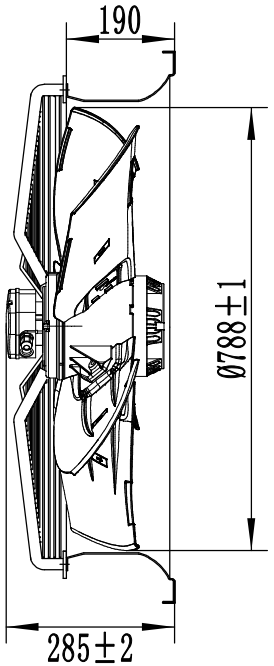

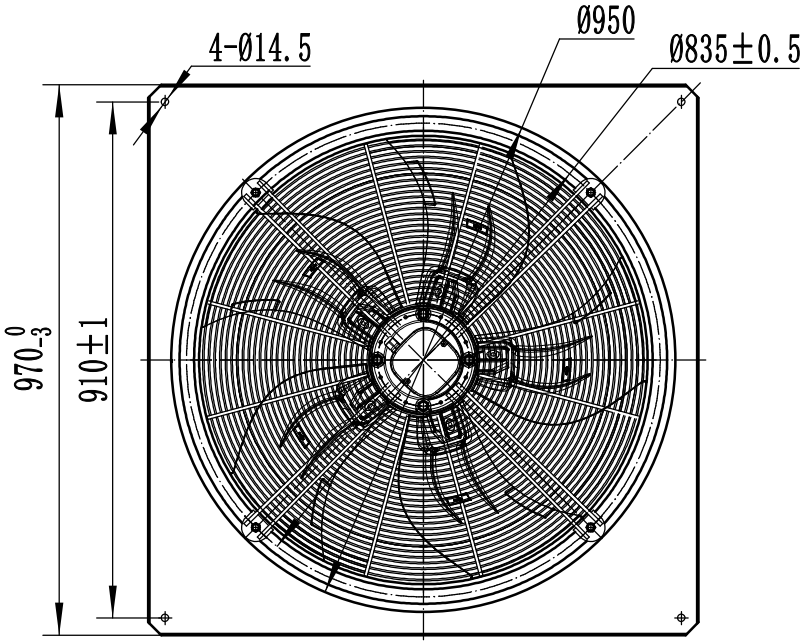

WEIGUANG®

SPECIFICATION 规格说明

HANGZHOU WEIGUANG ELECTRONIC CO.,LTD.

UNIT 类型	Axial fan motor 外转子轴流风机
MOTOR 电机型式	Three phases motor
MOTOR TYPE 电机型号	YWF6D-800S-180/105-B1
VOLTAGE 额定电压 (V)	380
FREQUENCY 频率 (Hz)	50
INPUT POWER 输入功率 (W)	△/Y 1900/1300
CURRENT 电流 (A)	△/Y 3.45/2.20
SPEED 转速 (r/min)	△/Y 890/700
AIR FLOW 风量 (m³/h)	△/Y 13410(140Pa)/9340(100Pa)
NOISE 噪音 (dBA)	△/Y 74/72
ROTATION 旋转方向	CW ,looking into the end-shield 顺时针，从端盖端方向看
INSULATION CLASS 绝缘等级	F
MOTOR PROTECTION 电机保护	Thermocontact 150±5℃ 热保护器
TEMPERATURE RISE 温升	75K max 运行温升不超过75K
PROTECTION CLASS 防护等级	IP55
OPERATING TYPE 工作定额	S1 连续工作制
AMBIENT TEMPERATURE 适用环境温度	-30°C +60°C
BEARINGS 轴承型式	Ball bearings 滚珠轴承
MOUNTING TYPE 安装方式	Horizontal or Vertical 垂直或水平安装
ELECTRICAL CONNECTION 电源线	Lead wire 1330UL 9G 1.31mm² ,Length 100mm in terminal box connected 接线盒（9芯1.31mm²线长100mm）
APPROVALS 认证标记	CE
NET WEIGHT/GROSS WEIGHT净重/毛重	45/60kg
PACKING 包装	98.5*98.5*29cm

LABEL (铭牌):

WEIGUANG® Axial Fan Motor
YWF6D-800S-180/105-B1
△ 380V 50Hz 3.45A 1900W 890r/min
Y 380V 50Hz 2.20A 1300W 700r/min
CL.F IP55 XX/XX
CE

FLOW RATE CURVE（风量曲线）:

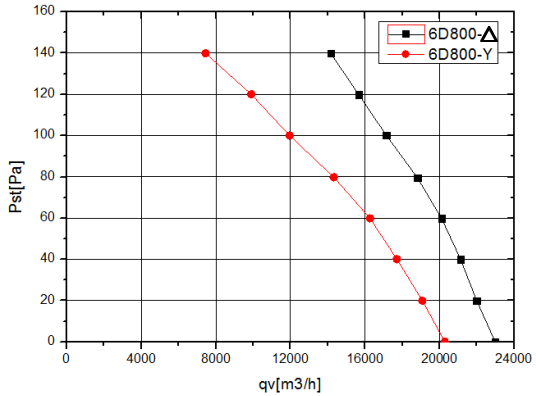

WIRING DIAGRAM（接线图）:

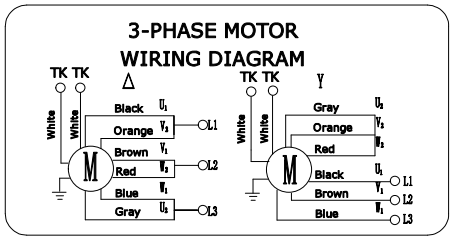

REV.	DESCRIPTION	APPROVED	DATE				SIGN	DATE
						DRN. BY		
						CHD. BY		
						ENG. BY		
						APP. BY		

TITLE
YWF6D-800S-180/105-B1

PROJECTION

A4
SCALE
SHEET: of