NO.	4D630S180100-2022-A0

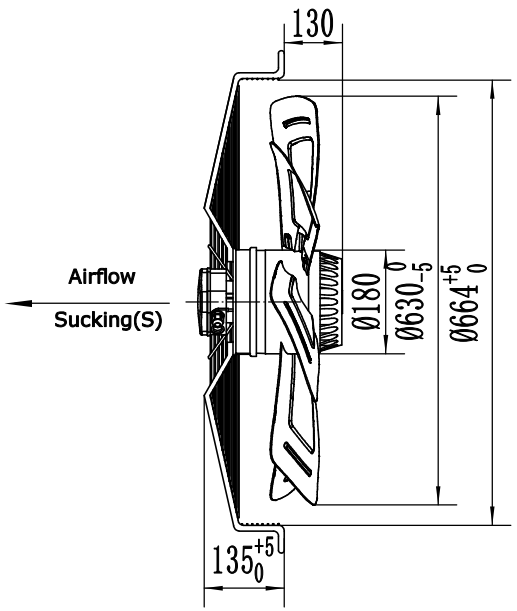

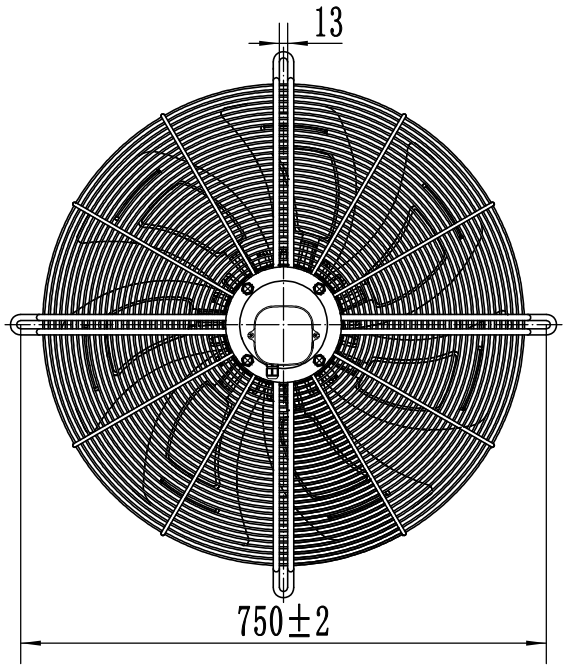

WEIGUANG®

SPECIFICATION 规格说明

HANGZHOU WEIGUANG ELECTRONIC CO.,LTD.

UNIT 类型	Axial fan motor 外转子轴流风机	
MOTOR 电机型式	Three phases motor	
MOTOR TYPE 电机型号	YWF4D-630S-180/100-G	
VOLTAGE 额定电压 (V)	△400	Y400
FREQUENCY 频率 (Hz)	50	50
INPUT POWER 输入功率 (W)	2600	1900
CURRENT 电流 (A)	4.80	3.00
SPEED 转速 (r/min)	1370	1100
AIR FLOW 风量20Pa (m³/h)	18674	15672
NOISE 噪音 (dBA)	82	78
ROTATION 旋转方向	CCW ,looking into the end-shield 逆时针，从端盖端方向看	
INSULATION CLASS 绝缘等级	F	
MOTOR PROTECTION 电机保护	Thermocontact 150±5℃ 热保护器	
TEMPERATURE RISE 温升	75K max 运行温升不超过75K	
PROTECTION CLASS 防护等级	IP54	
OPERATING TYPE 工作定额	S1 连续工作制	
AMBIENT TEMPERATURE 适用环境温度	-30°C +60°C	
BEARINGS 轴承型式	Ball bearings 滚珠轴承	
MOUNTING TYPE 安装方式	Horizontal or Vertical 垂直或水平安装	
ELECTRICAL CONNECTION 电源线	Lead wire 1330UL 7G 1.31mm²+ 2G 0.35mm², Length 100mm in terminal box connected 接线盒（7芯1.31mm²+2芯0.35mm²线长100mm）	
APPROVALS 认证标记	CE	
NET WEIGHT/GROSS WEIGHT净重/毛重	35/40kg	
PACKING 包装	68*68*30.5cm	

LABEL (铭牌):

WEIGUANG® Axial Fan Motor
YWF4D-630S-180/100-G
△400V 50Hz 4.80A 2600W 1370r/min
Y 400V 50Hz 3.00A 1900W 1100r/min
CL.F XX/XX
CE

FLOW RATE CURVE（风量曲线）:

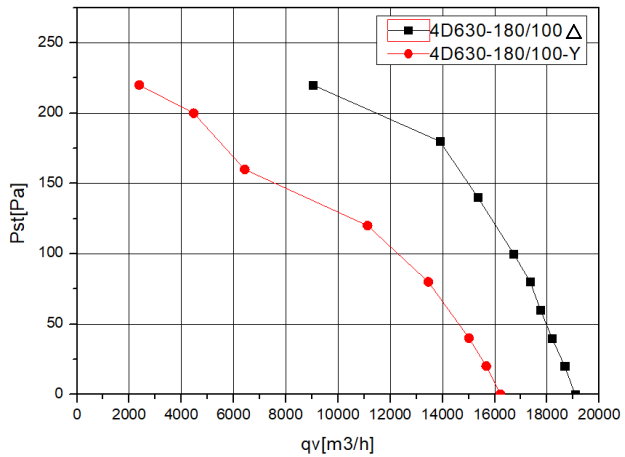

WIRING DIAGRAM（接线图）:

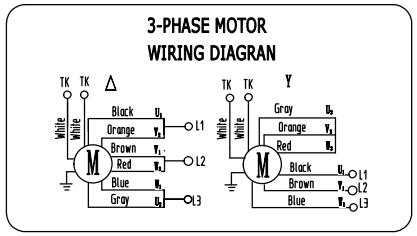

							SIGN	DATE
						DRN. BY		
						CHD. BY		
						ENG. BY		
REV.	DESCRIPTION	APPROVED	DATE			APP. BY		

TITLE
YWF4D-630S-180/100-G

PROJECTION

A4
SCALE
SHEET: of